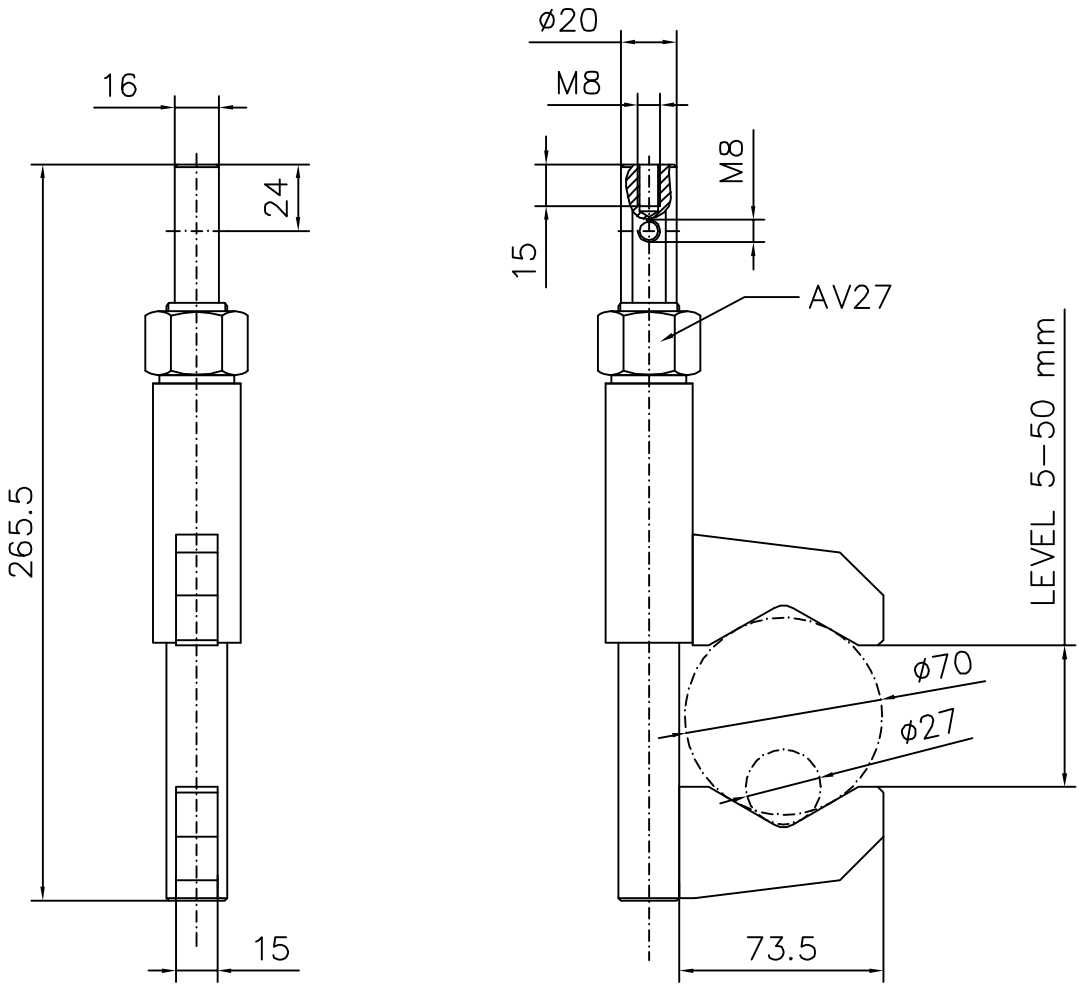


| | | | | | | | | |
|---|---|---|---|---|---|---|---|---|
| Valmiste | Kokoonp.ryhmä | Massa | Yleistoleranssi | | Suhde | Piirt. | 25.11.2008 | TPy |
| | | Lask. | | | | Tark. | | |
| | | Punn. | | | | Hyv. | | |
| Etelko Oy | Nimitys | SS RAIL CLAMP KKP 27/70–50 | | | Piir.n: o | 100301 | Muutos | |
| | | | | | Tiedoston nimi | | | |